Linee Vita e Sistemi Anticaduta
Piazza Lino Vielmi 2 - 25043 Breno (BS)
tel: 030-9408771
email: tecnico@alfalivesrl.it

SCHEDA TECNICA

02/03/2023

MODELLO	PALO PZX-P
MATERIALI	PALO IN ACCIAIO INOX A2 AISI 304 TUBOLARE TONDO DIAM 48,3 MM SP. 4 MM FLANGIA IN ACCIAIO INOX A2 AISI 304 SP. 8 MM RONDELLA IN ACCIAIO INOX A2 AISI 304 M16X50 BULLONE IN ACCIAIO INOX A2 AISI 304 M16X50 DADO IN ACCIAIO INOX A2 AISI 304 M16 GROVER IN ACCIAIO INOX A2 AISI 304 M16 GOLFARE FEMMINA IN ACCIAIO INOX A4 AISI 316 M16
SCALA	1:4

PROPRIETA' RISERVATA, A TERMINI DI LEGGE. E' VIETATA LA RIPRODUZIONE E L'UTILIZZO DEL PRESENTE DISEGNO SENZA L'AUTORIZZAZIONE SCRITTA DELLA DITTA ALFA LIVE SRL

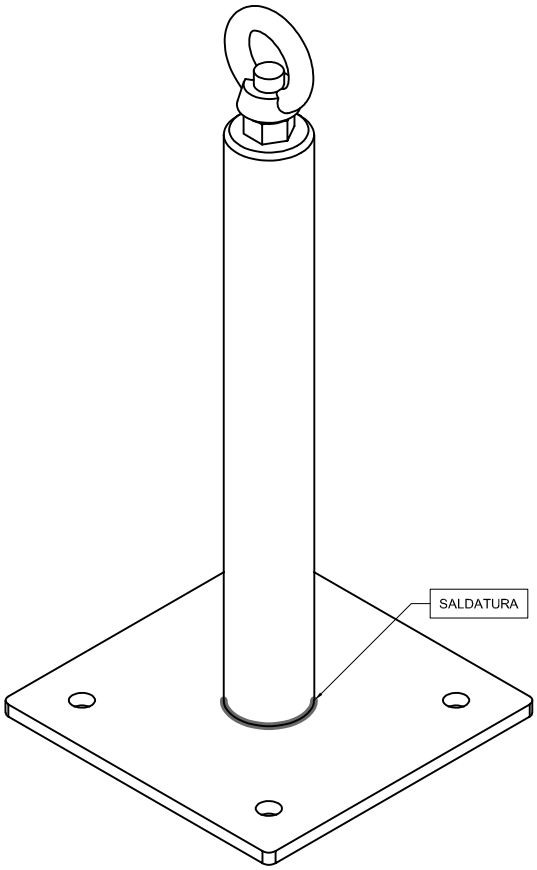

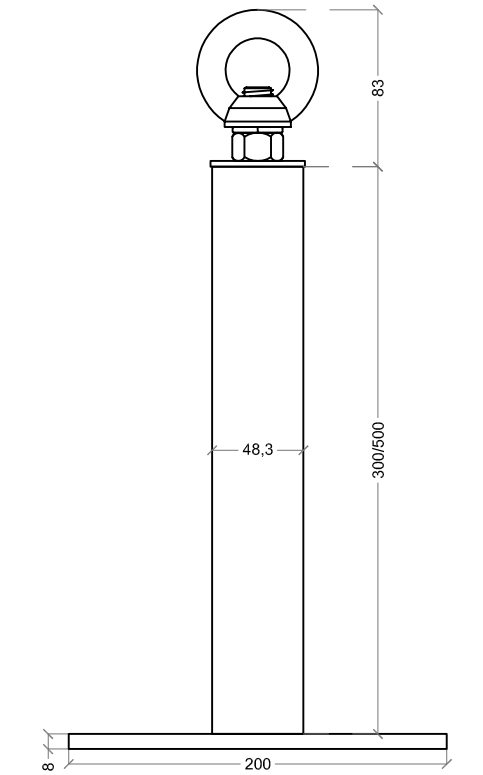

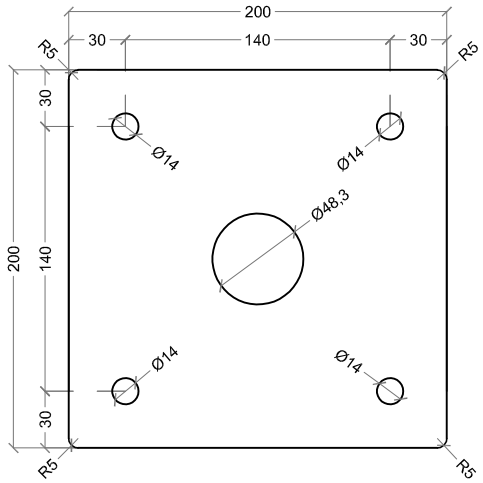

DETTAGLIO ANCORAGGIO

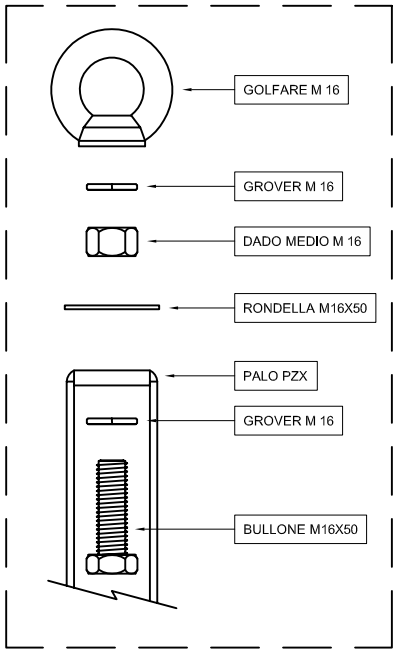

Alfa Live srl si riserva la possibilità di modificare e/o aggiornare i dati riportati nella presente scheda tecnica. La scheda tecnica aggiornata è reperibile sul sito internet www.alfalivesrl.it. La presente scheda tecnica annulla e sostituisce la precedente versione.